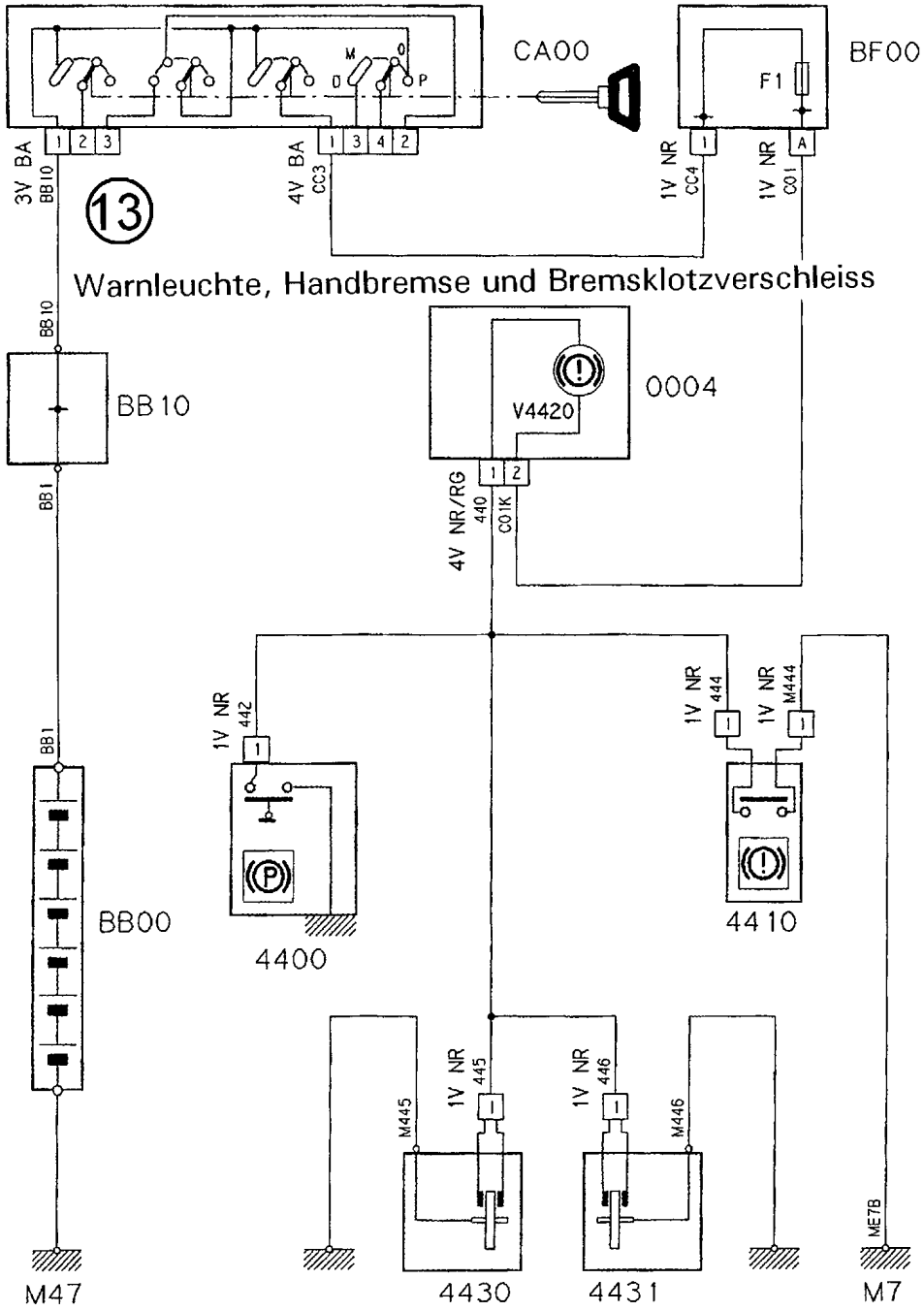
CA00
BF00
F1
3V BA
BB10
4V BA
CC3
1V NR
CC4
1V NR
C01
13
Warnleuchte, Handbremse und Bremsklotzverschleiss
BB10
BB1
BB00
M47
V4420
0004
4V NR/RG
440
C01K
1V NR
442
4400
1V NR
444
1V NR
M444
4410
1V NR
445
M445
4430
1V NR
446
M446
4431
ME7B
M7

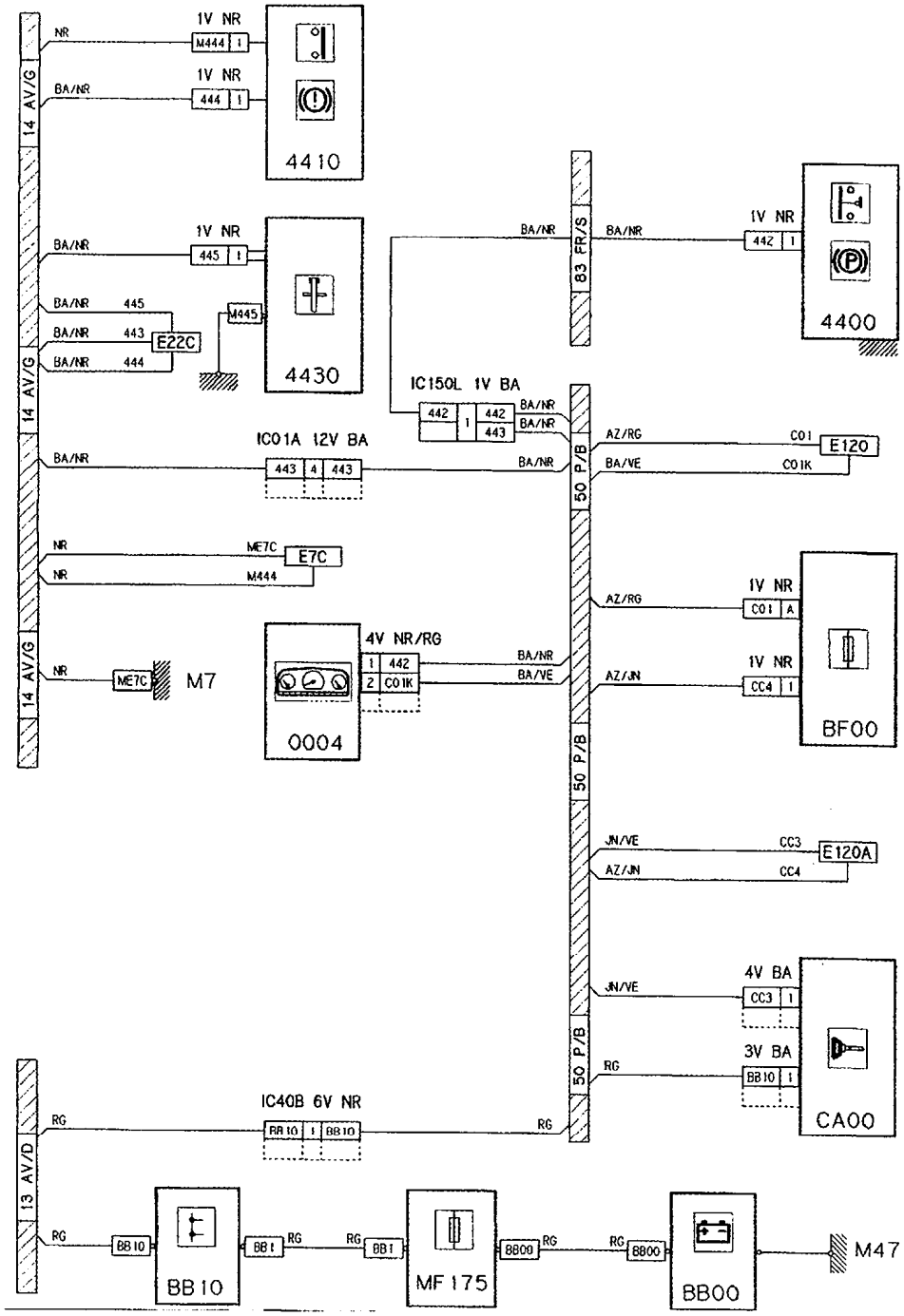
14 AV/G
NR
1V NR
M444
BA/NR
1V NR
444
4410
BA/NR
1V NR
445
BA/NR 445
BA/NR 443
BA/NR 444
E22C
M445
4430
83 FR/S
BA/NR
1V NR
442
4400
IC150L 1V BA
442
443
IC01A 12V BA
443
BA/NR
50 P/B
AZ/RG
C01
E120
BA/VE
C01K
NR
ME7C
E7C
M444
AZ/RG
1V NR
C01
AZ/JN
1V NR
CC4
BF00
NR
ME7C
M7
4V NR/RG
442
C01K
0004
BA/NR
BA/VE
JN/VE
CC3
E120A
AZ/JN
CC4
JN/VE
4V BA
CC3
RG
3V BA
BB10
CA00
13 AV/D
IC40B 6V NR
BB10
RG
BB10
BB1
MF175
BB00
M47